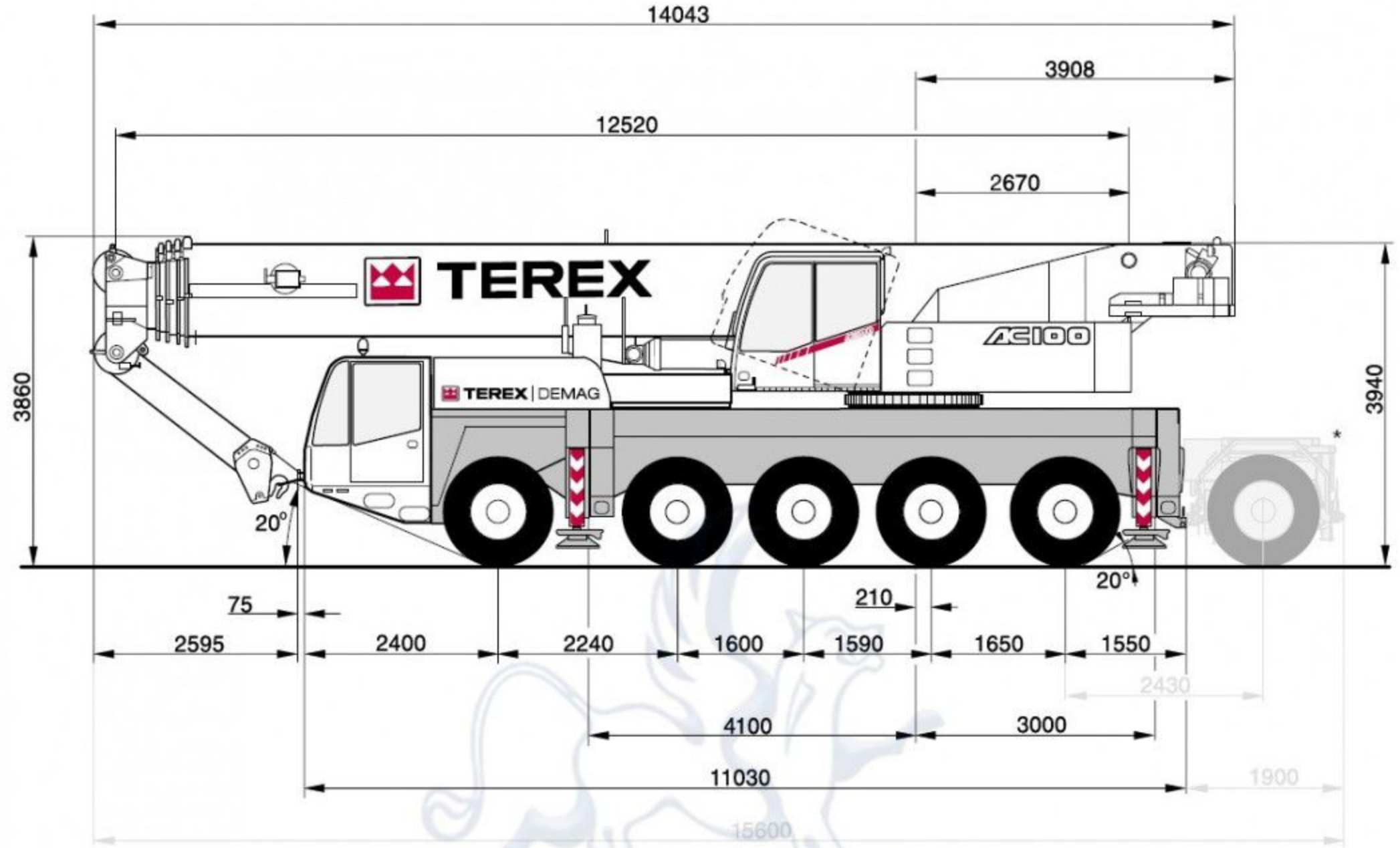
14043
3908
12520
2670
3860
3940
TEREX
TEREX | DEMAG
AC100
20°
20°
75
210
2595
2400
2240
1600
1590
1650
1550
2430
4100
3000
11030
1900
15600

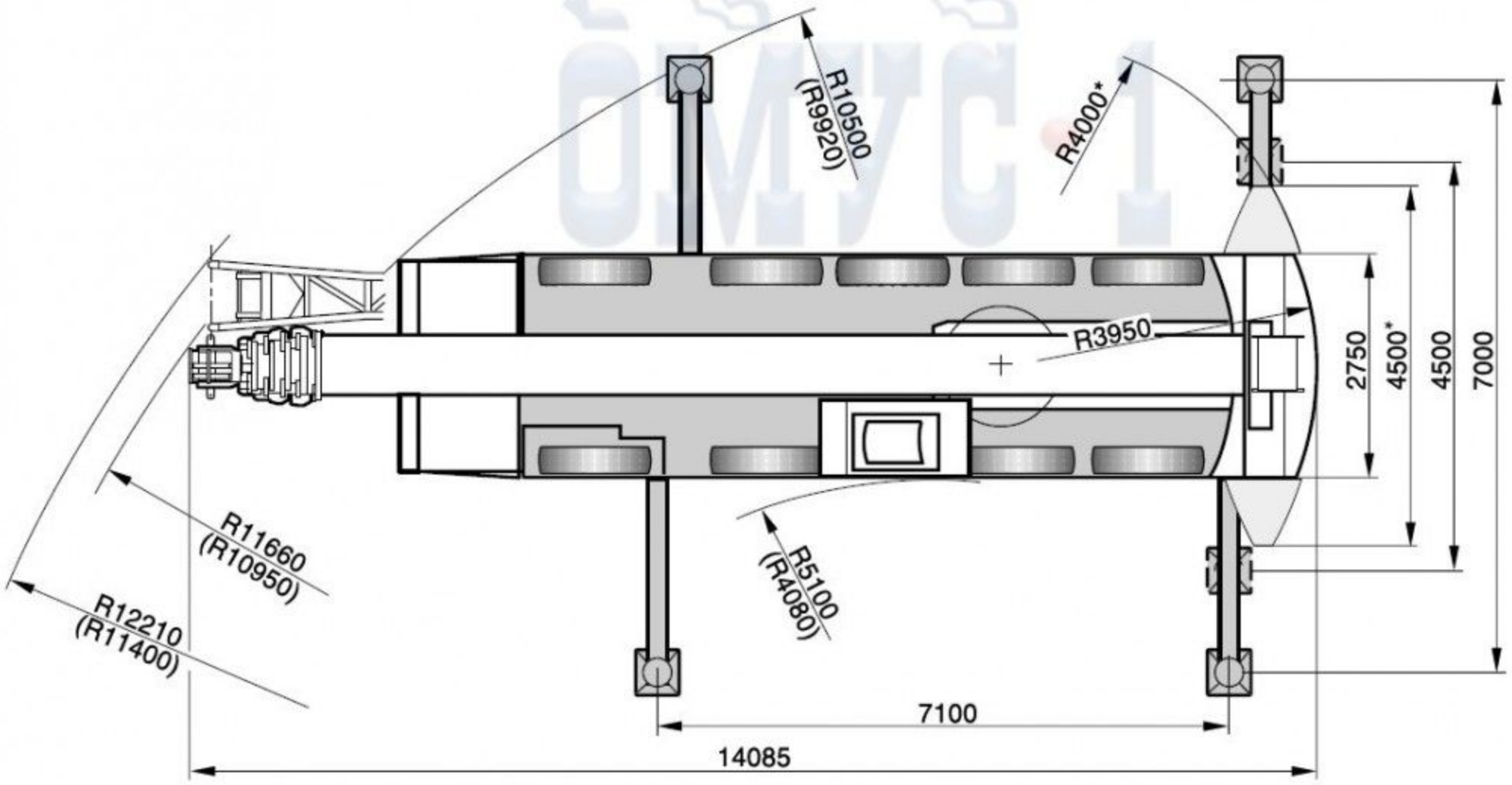
R10500
(R9920)
R4000*
R3950
2750
4500*
4500
7000
R11660
(R10950)
R12210
(R11400)
R5100
(R4080)
7100
14085

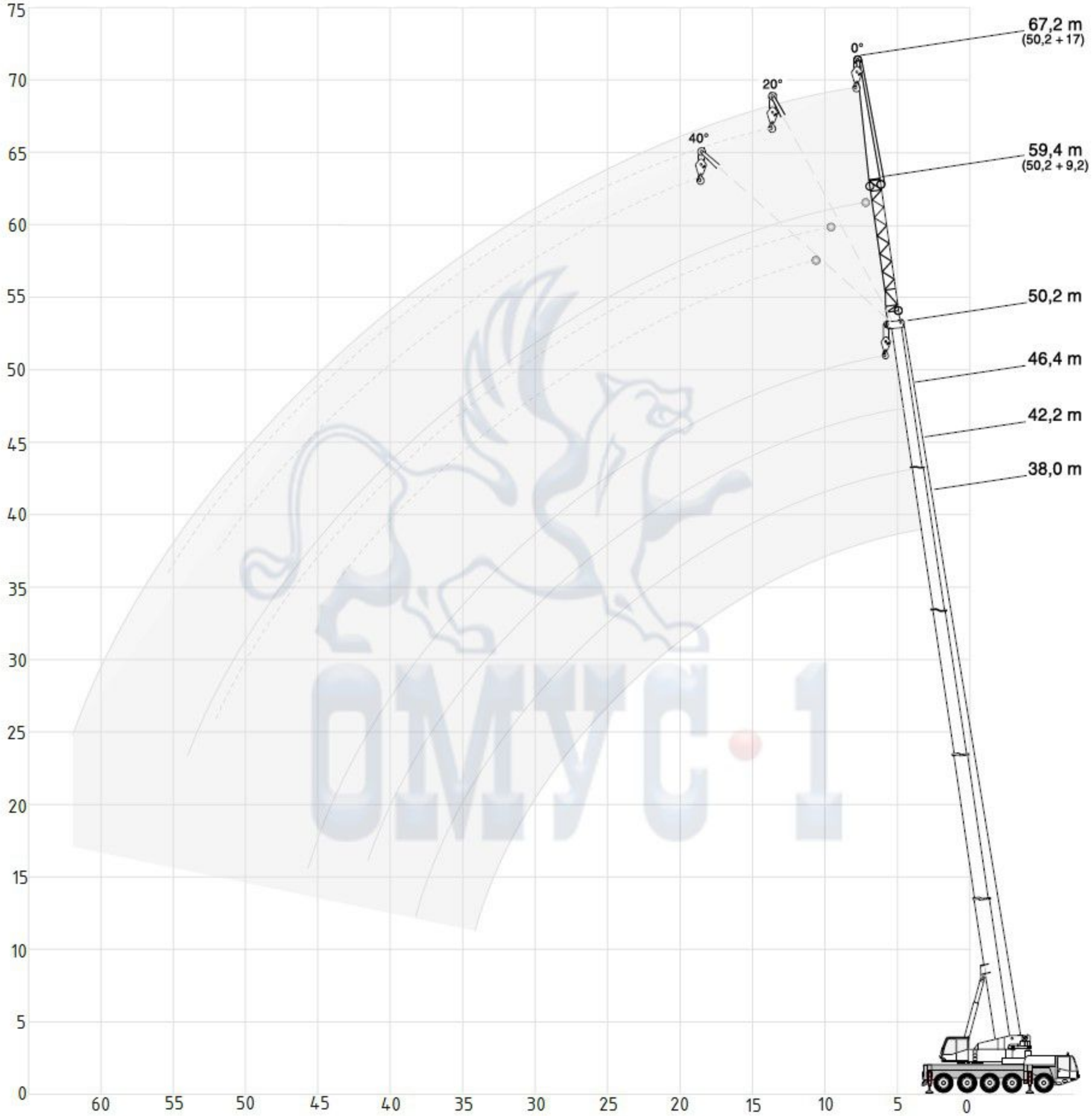
67,2 m
(50,2 + 17)
59,4 m
(50,2 + 9,2)
50,2 m
46,4 m
42,2 m
38,0 m
0°
20°
40°
75
70
65
60
55
50
45
40
35
30
25
20
15
10
5
0
60
55
50
45
40
35
30
25
20
15
10
5
0

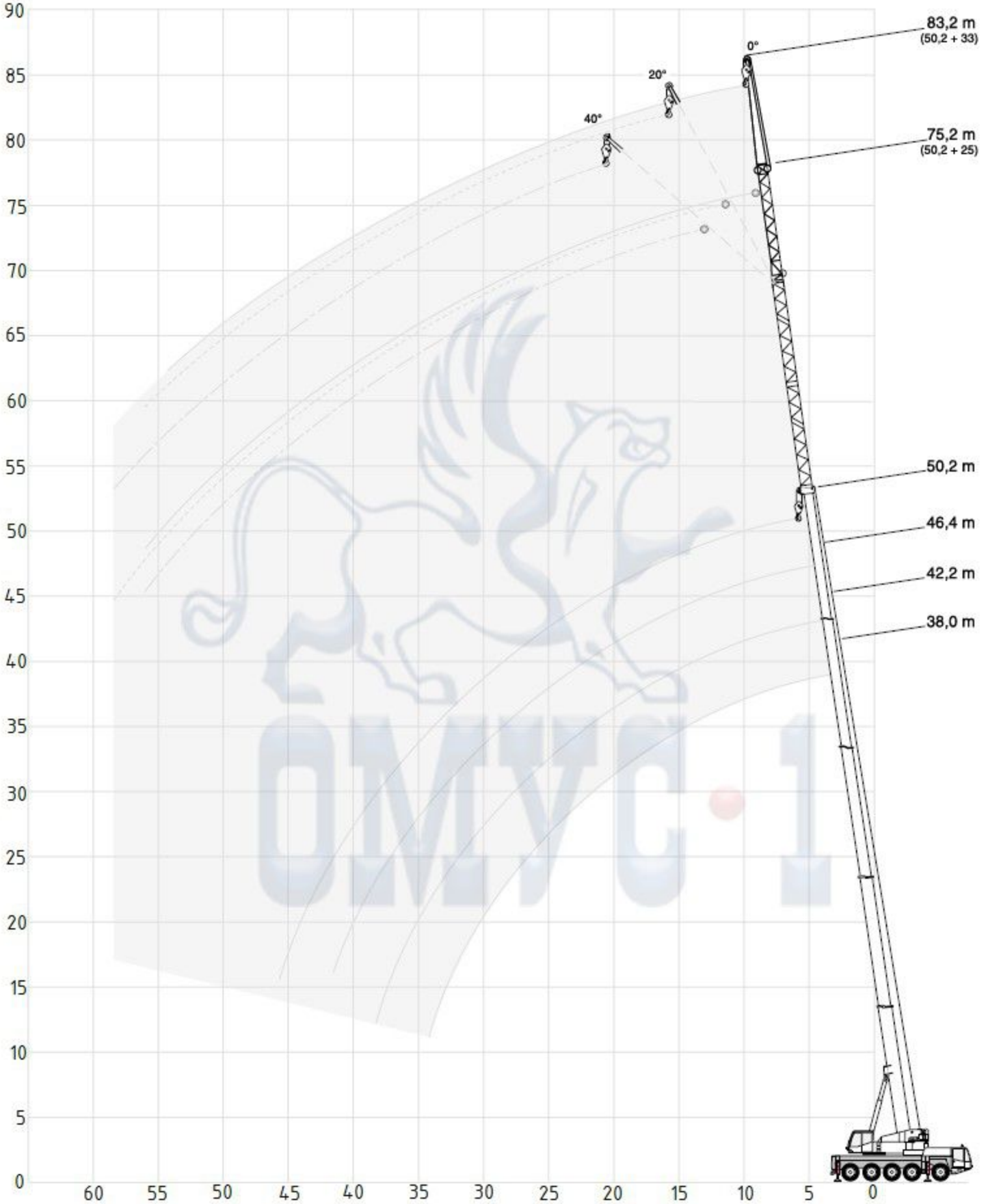
83,2 m
(50,2 + 33)
75,2 m
(50,2 + 25)
50,2 m
46,4 m
42,2 m
38,0 m
0°
20°
40°
90
85
80
75
70
65
60
55
50
45
40
35
30
25
20
15
10
5
0
60
55
50
45
40
35
30
25
20
15
10
5
0

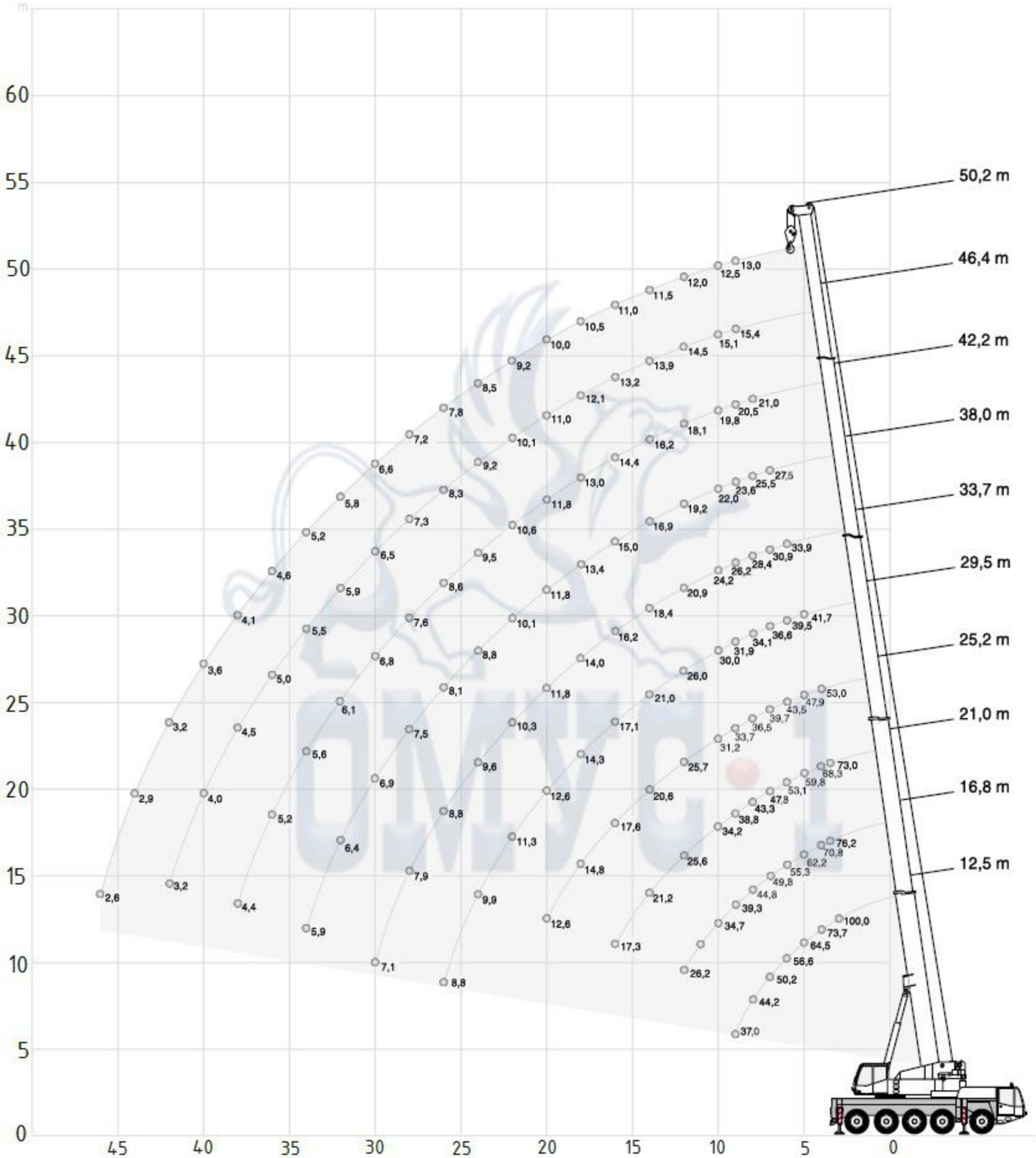
m
60
55
50
45
40
35
30
25
20
15
10
5
0
45
40
35
30
25
20
15
10
5
0
50,2 m
46,4 m
42,2 m
38,0 m
33,7 m
29,5 m
25,2 m
21,0 m
16,8 m
12,5 m