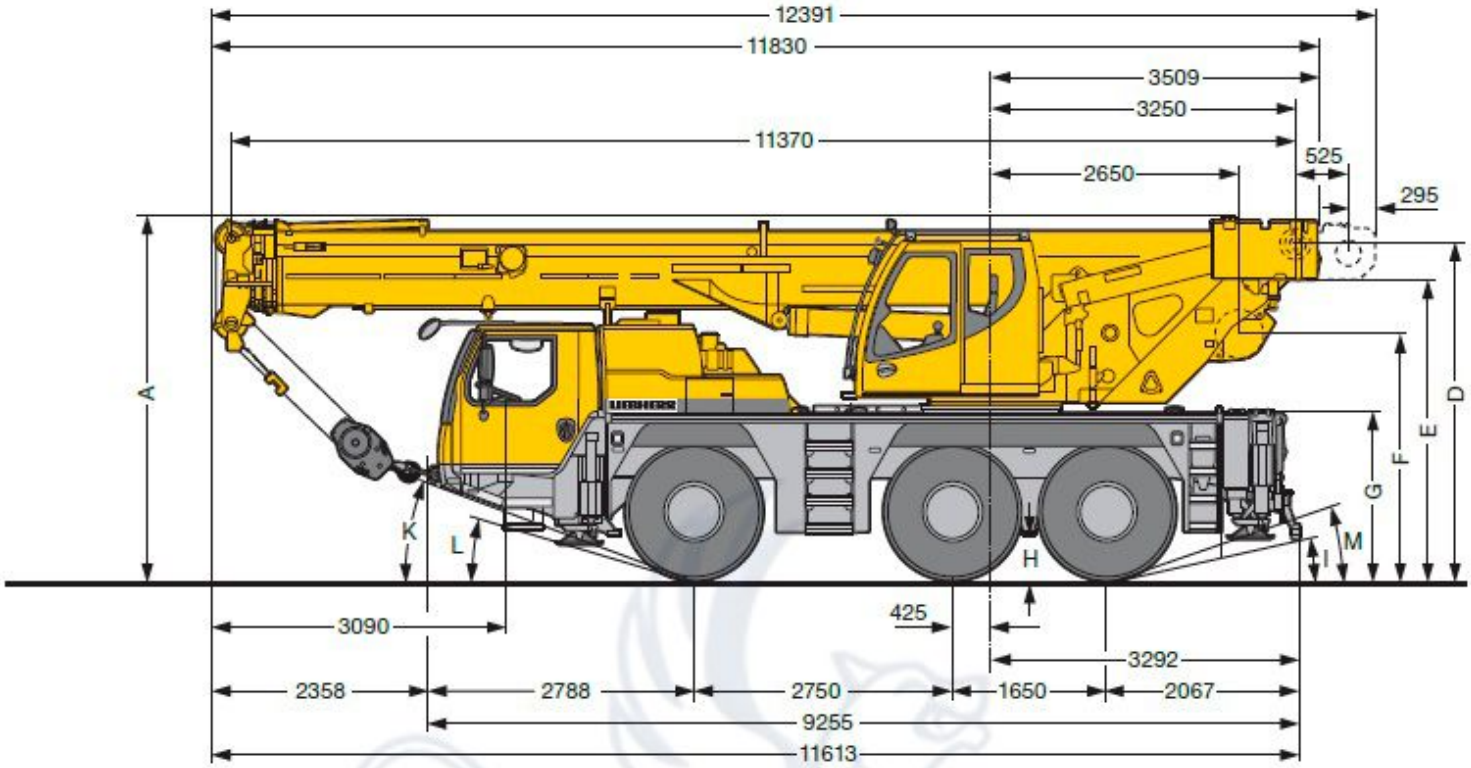

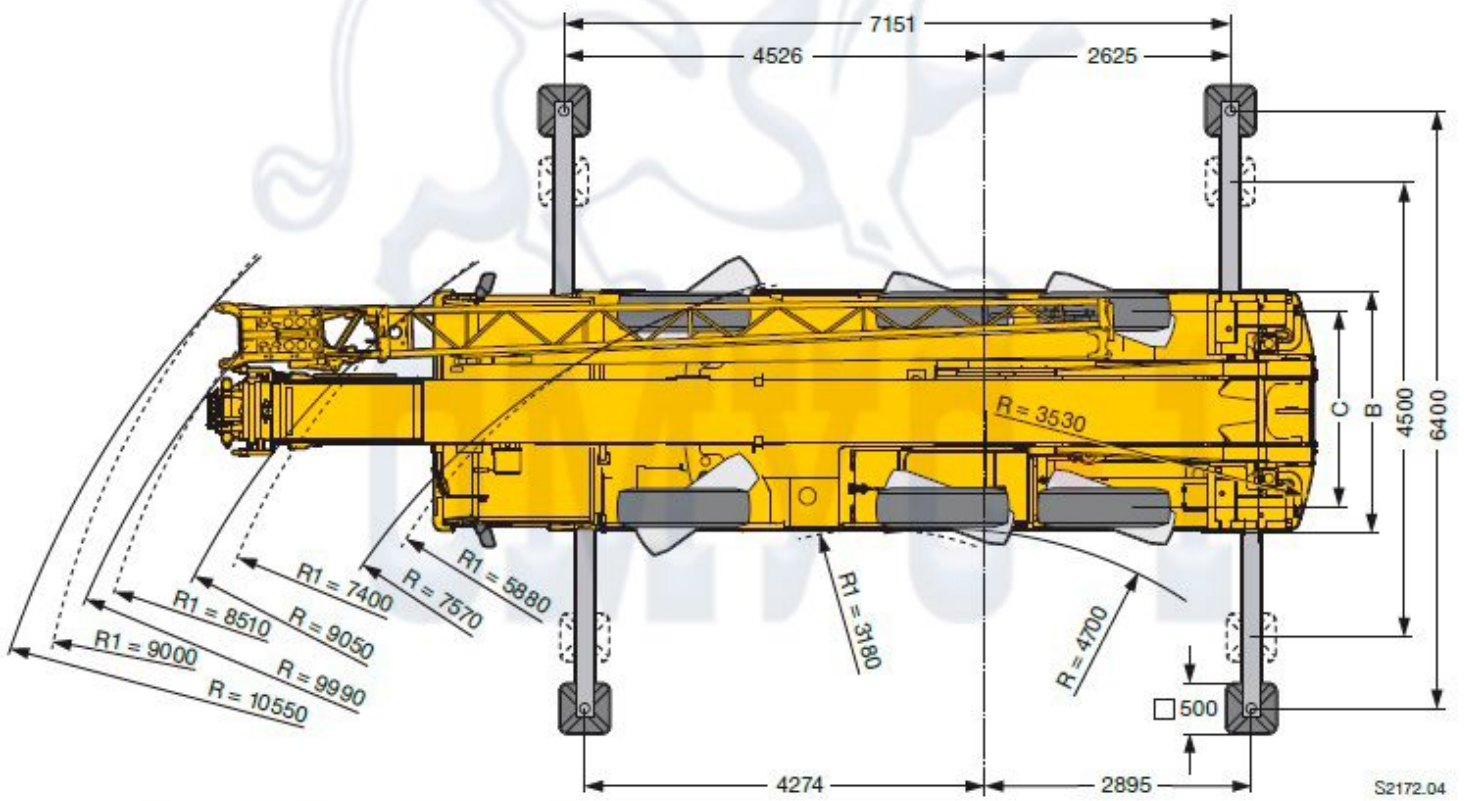

R_1 = Allradlenkung · All-wheel steering · Direction toutes roues · Tutti gli assi sterzanti · Dirección en todos los ejes · Поворот всеми колесами

Maße · Dimensions · Encombrement · Dimensioni · Dimensiones · Размеры mm													
	A	A 100 mm*	B	C	D	E	F	G	H	I	K	L	M
385/95 R 25 (14.00 R 25)	3785	3685	2550	2113	3508	3131	2548	1710	375	11°	19°	13°	17°
445/95 R 25 (16.00 R 25)	3835	3735	2550	2101	3558	3181	2598	1760	425	12°	21°	15°	19°
525/80 R 25 (20.5 R 25)	3835	3735	2690	2163	3558	3181	2598	1760	425	12°	21°	15°	19°

* abgesenkt · lowered · abaissé · abbassato · suspensión abajo · шасси осажено

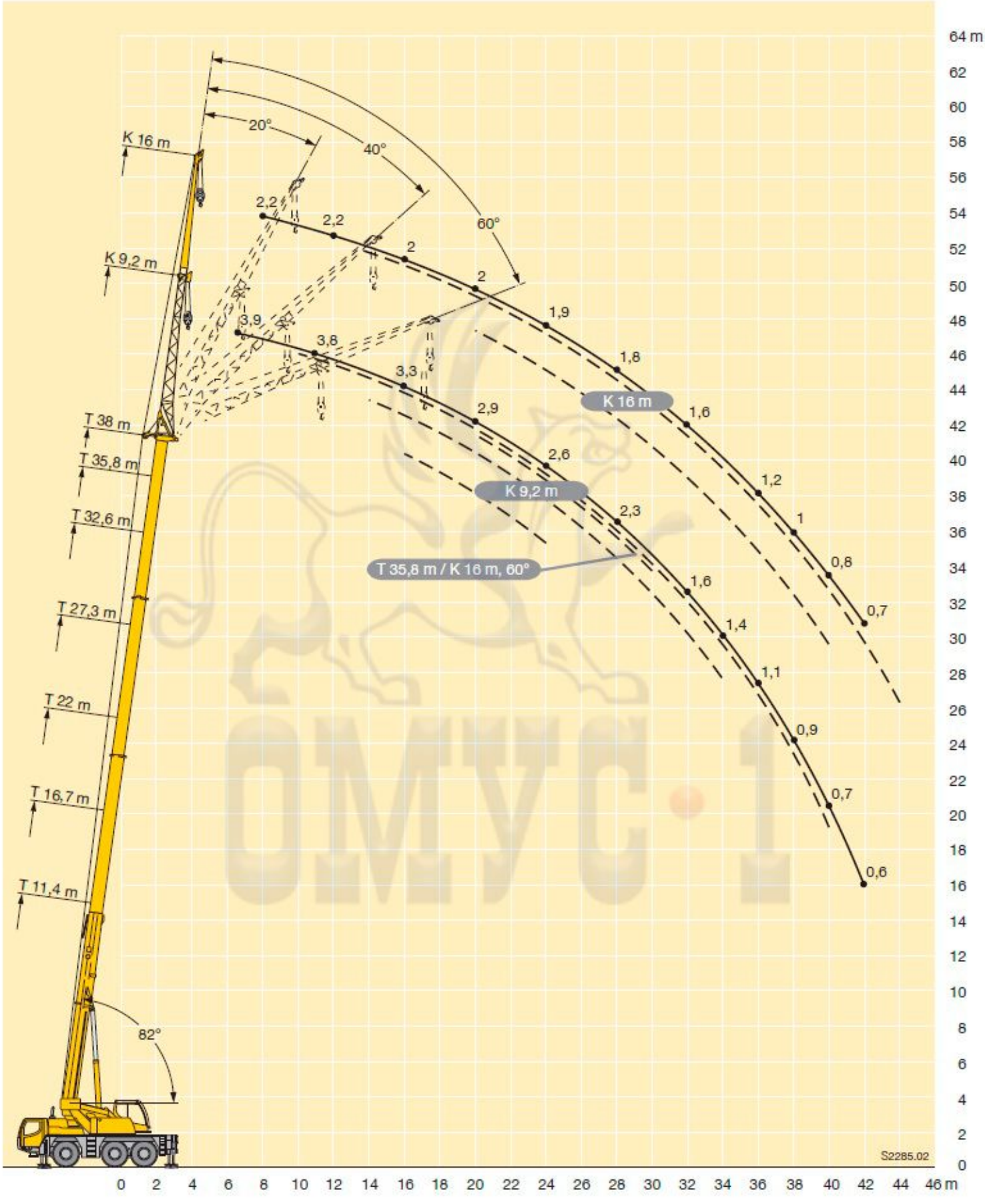
K 16 m
K 9,2 m
T 38 m
T 35,8 m
T 32,6 m
T 27,3 m
T 22 m
T 16,7 m
T 11,4 m
82°
20°
40°
60°
K 16 m
K 9,2 m
T 35,8 m / K 16 m, 60°
2,2
2,2
2
2
1,9
1,8
1,6
1,2
1
0,8
0,7
3,9
3,8
3,3
2,9
2,6
2,3
1,6
1,4
1,1
0,9
0,7
0,6
S2285.02
64 m
62
60
58
56
54
52
50
48
46
44
42
40
38
36
34
32
30
28
26
24
22
20
18
16
14
12
10
8
6
4
2
0
0 2 4 6 8 10 12 14 16 18 20 22 24 26 28 30 32 34 36 38 40 42 44 46 m

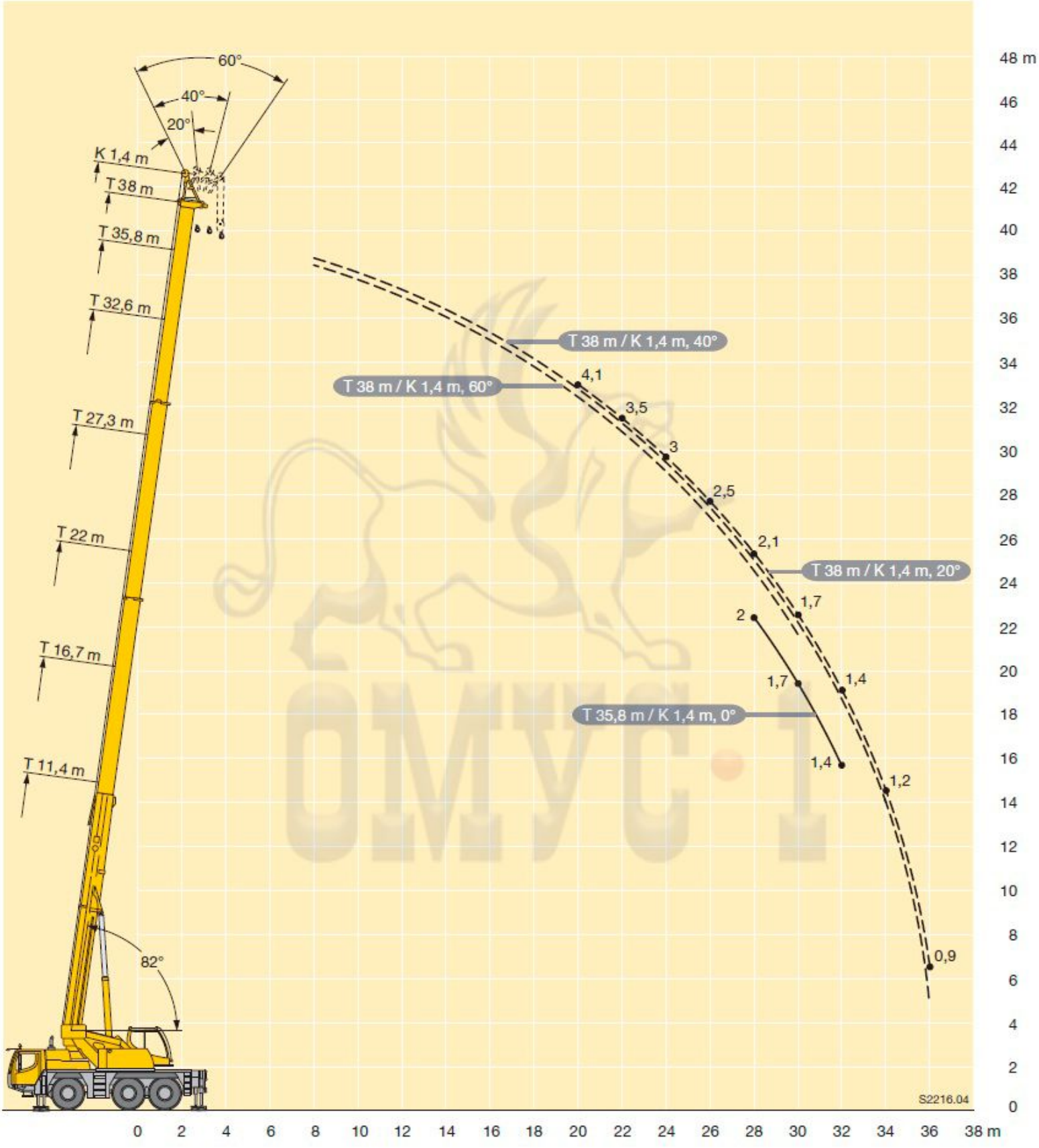
60°
40°
20°
K 1,4 m
T 38 m
T 35,8 m
T 32,6 m
T 27,3 m
T 22 m
T 16,7 m
T 11,4 m
82°
T 38 m / K 1,4 m, 40°
T 38 m / K 1,4 m, 60°
T 38 m / K 1,4 m, 20°
T 35,8 m / K 1,4 m, 0°
4,1
3,5
3
2,5
2,1
1,7
1,4
1,2
0,9
2
1,7
1,4
S2216.04
48 m
46
44
42
40
38
36
34
32
30
28
26
24
22
20
18
16
14
12
10
8
6
4
2
0
0 2 4 6 8 10 12 14 16 18 20 22 24 26 28 30 32 34 36 38 m

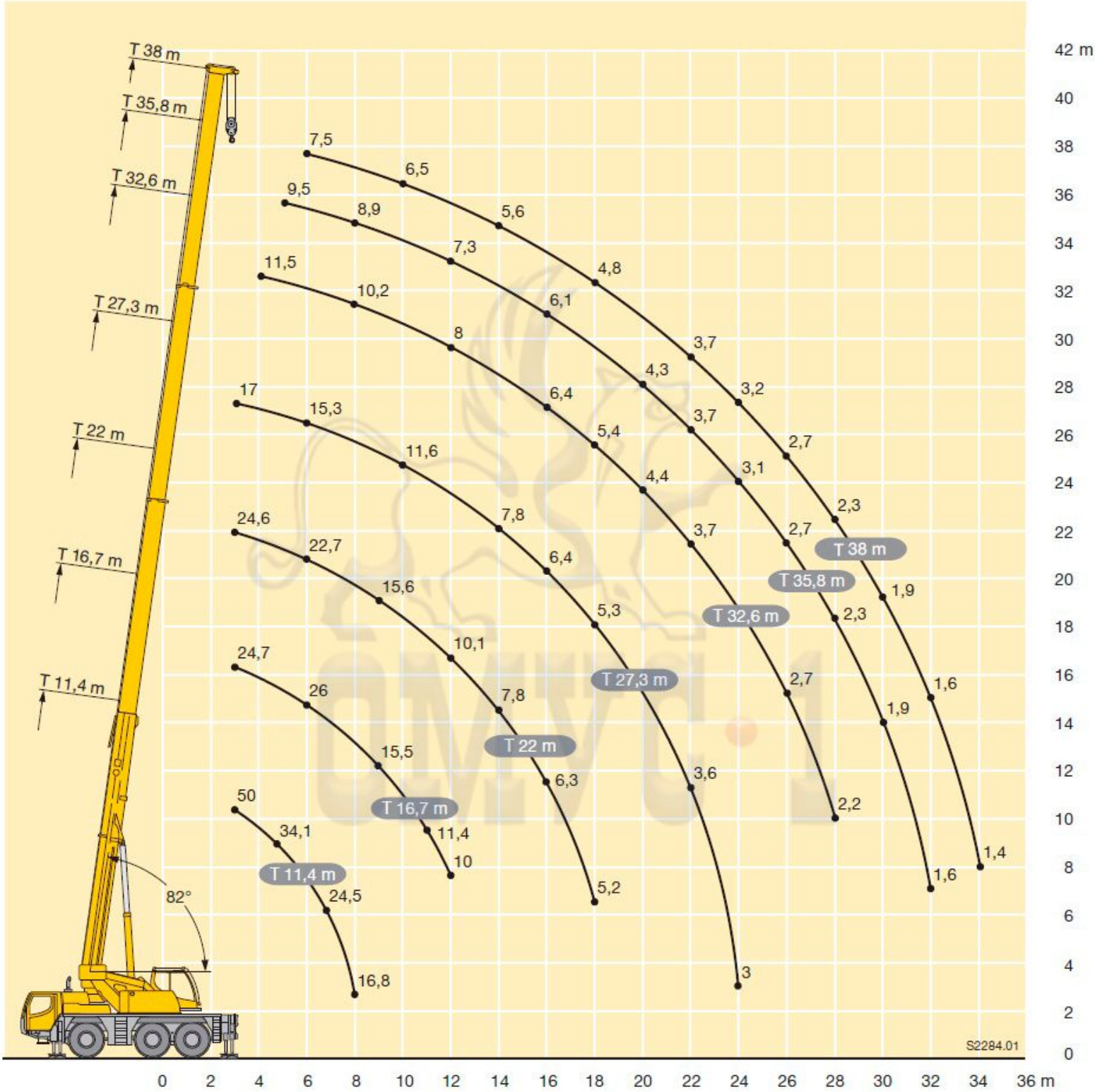
T 38 m
T 35,8 m
T 32,6 m
T 27,3 m
T 22 m
T 16,7 m
T 11,4 m
82°
7,5
6,5
5,6
4,8
3,7
3,2
2,7
2,3
1,9
1,6
1,4
9,5
8,9
7,3
6,1
4,3
3,7
2,7
2,3
1,9
1,6
11,5
10,2
8
6,4
5,4
4,4
3,7
3,1
2,7
2,3
17
15,3
11,6
7,8
6,4
5,3
3,7
2,7
24,6
22,7
15,6
10,1
7,8
6,3
5,2
3
24,7
26
15,5
11,4
10
50
34,1
24,5
16,8
T 38 m
T 35,8 m
T 32,6 m
T 27,3 m
T 22 m
T 16,7 m
T 11,4 m
42 m
40
38
36
34
32
30
28
26
24
22
20
18
16
14
12
10
8
6
4
2
0
0
2
4
6
8
10
12
14
16
18
20
22
24
26
28
30
32
34
36 m
S2284.01